POGONI / *ACTUATORS*

-PNEUMATSKI / *PNEUMATIC:*

AT:..... 2.100.0

-ELEKTRO / *ELECTRIC:*

ERP:..... 2.200.0
ER+:.....2.202.0
ER+ -FAIL SAFE:.....2.204.0
ER+ -POSI:.....2.206.0
VR/VS/VT:..... 2.208.0

VRX/VSX:..... 2.212.0
VR/VS-POSI:..... 2.216.0
VRX/VSX-POSI:..... 2.218.0
Opcije/Options:..... 2.220.0

-INDIKATORI I POZICIONERI/ *INDICATORS AND POSITIONERS*

SP830M:.....2.300.0
SP850M:.....2.302.0
SP870P:..... 2.304.0
SP/SIP:.....2.306.0
SM/SP AS-i Lite:.....2.308.0
SB/SIB, SS/SIS:.....2.310.0
SF-3D, SF-3GD:.....2.312.0
SS-3D, SS-3GD:.....2.314.0
SX:.....2.316.0
SH:.....2.318.0
SY:.....2.320.0

SW:..... 2.322.0
SJ:..... 2.324.0
YT-1000R:.....2.326.0
YT-1200R:.....2.328.0
YT-2400:..... 2.330.0
YT-2300:..... 2.332.0
PTM-5V/SPTM-5V:..... 2.334.0
PTM-6V/SPTM-6V:..... 2.336.0

UPOZORENJE: PRIDRŽAVAMO PRAVO PROMJENE BEZ PRETHODNE NAJAVE
NOTICE: SUBJECT TO CHANGE WITHOUT NOTICE

UPOZORENJE: PRIDRŽAVAMO PRAVO PROMJENE BEZ PRETHODNE NAJAVE
NOTICE: SUBJECT TO CHANGE WITHOUT NOTICE

PNEUMATSKI POGON AT / PNEUMATIC ACTUATOR AT

KARAKTERISTIKE / *FEATURES:*
- krutost / *rigidity*
- kvalitetna izrada / *high performance*
- kućište iz ekstrudiranega aluminija / *extruded aluminium body*
- univerzalno vreteno / *universal drive shaft*

RADNI HOD / *STROKE:*
- standard: 90° (120°, 135°, 180° na zahtjev/ on request)
- podešljiva početna i krajnja pozicija (+5°/-15°)
  adjustable end position i both directions (+5°/-15)

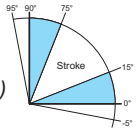

RADNI TLAK / *PRESSURE:*
- min.: 2,5 bar , max.: 8 bar

RADNA TEMPERATURA / *OPERATING TEMPERATURE:*
- ovisi od tipa brtvi / *depend of type of seal* (-55 to + 150°C)

OPCIJA / *OPTION:*
- krajnji prekidači / *limit switch box*
- induktivni senzori / *inductive sensors*
- 5/2 ili 3/2 NAMUR PNEUMATSKI ventil
  5/2 or 3/2 NAMUR pneumatic valve
- različiti stupnjevi površinske zaštite
  (savjet s dobavljačem !!!)
  different corrosion protection levels
  (contact supplier !!!)

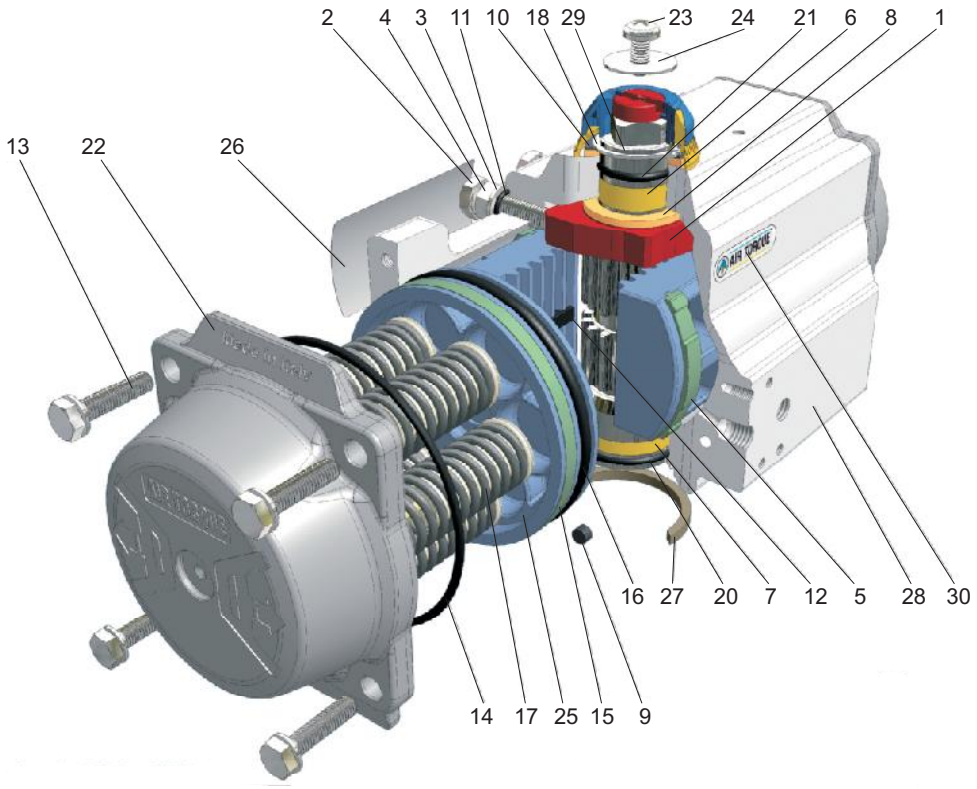

Opruga za AT045 - AT051 U
Spring for AT045 - AT051 U

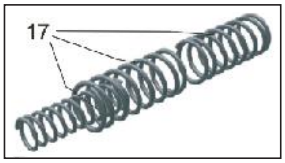

Opruga za AT101 U - AT1001 U
Spring for AT101 U - AT1001 U

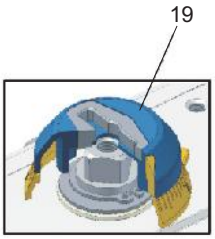

NO.	DIO / PART	materijal
1	Rotacijski distantni prsten / Octi-cam	Nerđajući čelik / *Stainless steel* (samo za *only for* AT051U-AT301U)
		Ugljični čelik/prevučena nodularna litina / *Carbon steel/Nodular cast iron, coated*
2	Vijak / Screw	Nerđajući čelik / *Stainless steel*
3	Podloška / Washer	Nerđajući čelik / *Stainless steel*
4	Matica / Nut	Nerđajući čelik / *Stainless steel*
5	Ležaj / Bearing	Polimer / *High-grade polymers*
6	Ležaj / Bearing	Polimer / *High-grade polymers*
7	Ležaj / Bearing	Polimer / *High-grade polymers*
8	Ležaj / Thrust bearing	M-NBR/Silikon / *M-NBR/Silicone*
9	Zatik / Plug	M-NBR/Silikon / *M-NBR/Silicone*
10	Podloška / Thrust washer	Nerđajući čelik / *Stainless steel*
11	O-Ring	M-NBR
12	Vodilica klipa / Piston guide	Polimer / *High-grade polymers*
13	Vijak / Screw	Nerđajući čelik / *Stainless steel*
14	O-ring	M-NBR
15	Ležaj / Bearing	Polimer / *High-grade polymers*
16	O-Ring	M-NBR
17	Opruga / Spring	SiCr opružni čelik sa zaštitom / *SiCr Spring alloy steel, coated*
18	Uskočnik / Spring clip	opružni čelik / *Spring steel*
19	Indikator pozicije / position indicator	Polimer/Nerđajući čelik / *High-grade polymers/Stainless steel*
20	O-Ring	M-NBR
21	O-Ring	M-NBR
22	Poklopac / End cap	Tlačno ljevani aluminij sa zaštitom / *Die Cast Aluminium alloy, coated*
23	Vijak / Screw	Nerđajući čelik / *Stainless steel*
24	Podloška / Washer	Nerđajući čelik / *Stainless steel*
25	Klip / Piston	Eloksiran tlačno ljevani aluminij / *Die Cast Aluminium alloy, anodized*
26	Indentifikacijska naljepnica / Indentification label	Srebrni poliester / *Polyester-Silver*
27	Prsten za centriranje / Spigot*	Eloksiran ekstrudiran aluminij / *Extruded Aluminium alloy, anodized*
28	Tijelo / Body	Ekstrudiran aluminij sa zaštitom / *Extruded Aluminium alloy, coated*
29	Pogonska osovina / Drive Shaft	Čelik, ENP / *Steel, ENP*
30	Uložak / Insert	Polimer / *High grade polymers*

PNEUMATSKI POGON AT / PNEUMATIC ACTUATOR AT

Tip pogona i veličina momenata / *TYPE OF ACTUATORS AND TORQUE OUTPUT:*..... AT 045 - AT 401

IZVEDBA *FEATURE*	AT 045	IZVEDBA *FEATURE*	AT 051U	IZVEDBA *FEATURE*	Veličina momenta / TORQUE OUTPUT					
					AT 101U	AT 201U	AT 251U	AT 301U	AT 351U	AT 401U
D	13,2	D	18,3	D	32,2	64	100,7	146	236	305
	ST / END		ST / END		ST / END	ST / END	ST / END	ST / END	ST / END	ST / END
S 2-3	9,0 / 4,2	S 2	14,3 / 4,0	S 06	25,6 / 6,7	50,7 / 13,3	78,7 / 22	116 / 30,4	187 / 49,2	242 / 63
S 3-3	8,2 / 5,0	S 3	13,7 / 4,6	S 07	24,5 / 7,8	48,5 / 15,5	75 / 25,7	111 / 35,5	179 / 57,4	231 / 73,5
		S 4	13 / 5,3	S 08	23,4 / 8,9	46,3 / 17,7	71,3 / 29,3	106 / 40,5	171 / 65,6	221 / 84
		S 5	12,3 / 5,9	S 09	22,3 / 10	44,1 / 19,9	67,7 / 33	101 / 45,6	163 / 73,8	210 / 94,5
		S 6	11,7 / 6,6	S 10	21,1 / 11,1	41,9 / 22,1	64 / 36,7	95,6 / 50,7	154 / 82	200 / 105
		S 7	11 / 7,3	S 11	20 / 12,2	39,7 / 24,3	60,3 / 40,3	90,5 / 55,7	146 / 90,2	189 / 116
		S 8	10,4 / 7,9	S 12	18,9 / 13,3	37,5 / 26,5	56,7 / 44	85,4 / 60,8	138 / 98,4	179 / 126

Tip pogona i veličina momenata / *TYPE OF ACTUATORS AND TORQUE OUTPUT:*..... AT 451 - AT 1001

IZVEDBA *FEATURE*	Veličina momenta / TORQUE OUTPUT								
	AT 451U	AT 501U	AT 551U	AT 601U	AT 651U	AT 701U	AT 751U	AT 801U	AT 1001U
D	478	624	842	1170	1966	2853	3949	4955	9173
	ST / END	ST / END	ST / END	ST / END	ST / END	ST / END	ST / END	ST / END	ST / END
S 06	378 / 99	489 / 135	653 / 190	915 / 255	1533 / 433	2198 / 655	3072 / 877	3851 / 1104	7139 / 2034
S 07	363 / 115	467 / 157	621 / 221	872 / 298	1461 / 505	2089 / 764	2925 / 1023	3667 / 1288	6800 / 2373
S 08	347 / 132	444 / 180	589 / 253	830 / 340	1389 / 577	1980 / 873	2779 / 1170	3483 / 1472	6461 / 2712
S 09	330 / 148	422 / 202	596 / 285	787 / 383	1317 / 649	1871 / 982	2633 / 1316	3299 / 1656	6122 / 3051
S 10	314 / 165	400 / 224	526 / 316	745 / 425	1245 / 721	1762 / 1091	2487 / 1462	3115 / 1839	5783 / 3390
S 11	297 / 181	377 / 247	495 / 348	702 / 468	1173 / 793	1653 / 1200	2341 / 1608	2931 / 2023	5444 / 3729
S 12	281 / 198	355 / 269	463 / 379	660 / 510	1101 / 865	1544 / 1309	2194 / 1754	2748 / 2207	5105 / 4068

TEMPERATURNA ODPORNOST BRTVI
SEALS TEMPERATURE RESISTANCE

NBR.....**T**: -40 / +80°C
VITON.....**T**: -15 / +150°C

IZVEDBA / *FEATURE*

D - (dvostrano djelujući / *double acting*)
S - (jednostrano djelujući / *single acting*)

Vrijednosti momenata u tabeli su dane u Nm pri tlaku 5,5 bar.
Torque values i table i Nm at pressure 5,5 bar.
(za ostale tlakove se posavjetujte s dobavljačem)
(For other pressures consult with supplier)

ST = početni moment zraka / *start air torque*
END = konačni moment opruge / *End spring torque*

Stupanj zaštite / PROTECTION LEVEL

Stupanj zaštite A / Protection level A (standard)

DIO / PART	zaštita /COATING
Tijelo / *Body*	ALODUR eloksiran / *ALODUR anodized*
Poklopac / *End-caps*	Kromiran + poliester prevlaka *Chromatized + polyester coating*
Pogonska osovina / *Drive shaft*	(materijal=Ugljični čelik / *carbon steel*) ENP

Stupanj zaštite B / Protection level B

DIO / PART	zaštita /COATING
Tijelo / *Body*	ALODUR eloksiran+PTFE prevlaka *ALODUR anodized+PTFE coating*
Poklopac / *End-caps*	Kromiran+poliester prevlaka *Chromatized+polyester coating*
Pogonska osovina / *Drive shaft*	(materijal=Ugljični čelik / *carbon steel*) ENP

Stupanj zaštite D / Protection level D

DIO / PART	zaštita /COATING
Tijelo / *Body*	ALODUR eloksiran+PTFE prevlaka *ALODUR anodized+PTFE coating*
Poklopac / *End-caps*	eloksiran+PTFE prevlaka/*Anodized+PTFE coating*
Pogonska osovina / *Drive shaft*	(materijal=Ugljični čelik / *carbon steel*) ENP

Stupanj zaštite E / Protection level E

DIO / PART	zaštita /COATING
Tijelo / *Body*	ALODUR eloksiran+PTFE prevlaka *ALODUR anodized+PTFE coating*
Poklopac / End-caps	eloksiran+PTFE prevlaka/*Anodized+PTFE coating*
Pogonska osovina / Drive shaft	(materijal=Nerđajući čelik / *stainless steel*) ENP

Stupanj zaštite F / Protection level F

DIO / PART	zaštita /COATING
Tijelo / *Body*	ALODUR eloksiran+epoxy prevlaka *ALODUR anodized+epoxy coating*
Poklopac / *End-caps*	eloksiran+epoxy prevlaka/*Anodized+epoxy coating*
Pogonska osovina / *Drive shaft*	(materijal=Nerđajući čelik / *stainless steel*) ENP
Pričvršćenja / *Fasteners*	(materijal=Nerđajući čelik / *stainless steel*) NA

Stupanj zaštite P / Protection level P

DIO / PART	zaštita /COATING
Tijelo / *Body*	ALODUR eloksiran/*ALODUR anodized*
Poklopac / *End-caps*	Eloksiran/*Anodized*
Pogonska osovina / *Drive shaft*	(materijal=Ugljični čelik / *carbon steel*) ENP

UPOZORENJE: PRIDRŽAVAMO PRAVO PROMJENE BEZ PRETHODNE NAJAVE
NOTICE: SUBJECT TO CHANGE WITHOUT NOTICE

PNEUMATSKI POGON AT / PNEUMATIC ACTUATOR AT

OSNOVNE DIMENZIJE / *BASIC DIMENSIONS*

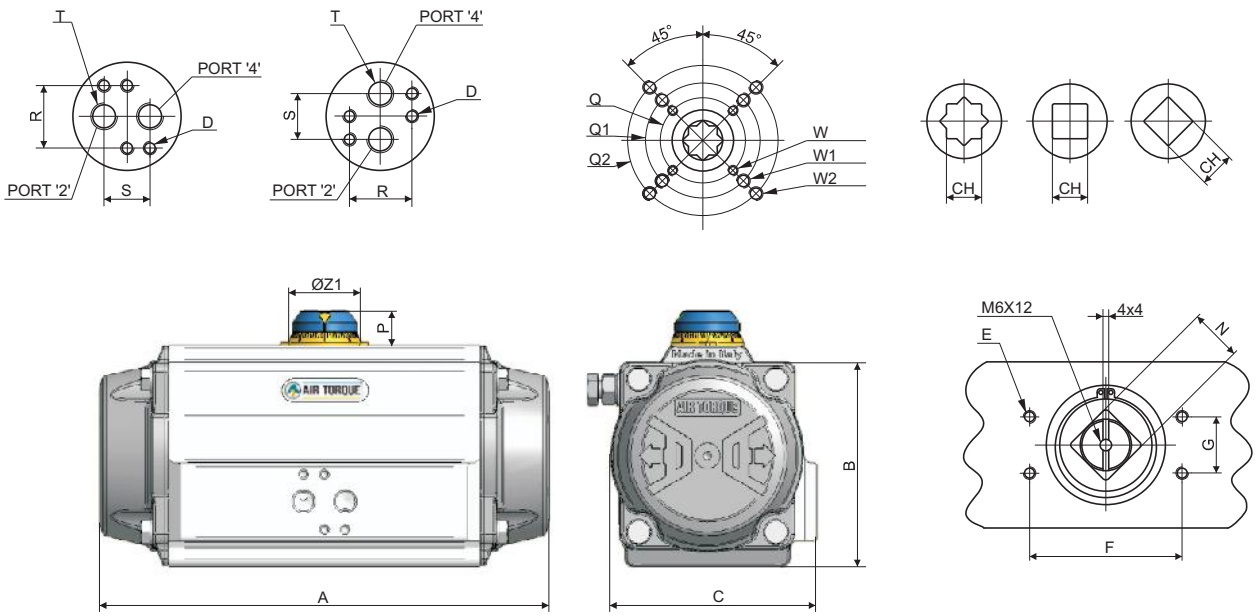

MERE *DIMENSIONS*	At045	AT051U	AT101U	AT201U	AT251U	AT301U	AT351U	AT401U	AT451U	AT501U	AT551U	AT601U	AT651U	AT701U	AT751U	AT801U	AT1001U
A	118	137	153,5	203,5	241	259	304	333	394,5	422,5	474	528	605	710	812	876	950
B	66	69	85	102	115	127	145	157	177	196	220,5	245	298,5	330	383	410	518
C	62	72	84,5	93	103	118,5	137	147	166	181	200	218	258	319	371	418	530
D	M5x8	M5x8	M5x8	M5x8	M5x8	M5x8	M5x8	M5x8	M5x8	M5x8	M5x8	M5x8	M6x10	M6x10	M6x10	M6x10	M6x10
E	M5x8	M5x8	M5x8	M5x8	M5x8	M5x8	M5x8	M5x8	M5x8	M5x8	M5x8	M5x8	M5x8	M5x8	M5x8	M5x8	M6x10
F	80	80	80	80	80	80	80	80	80	80	130	130	130	130	130	130	20
G	30	30	30	30	30	30	30	30	30	30	30	30	30	30	30	30	50
N	11	11	11	17	17	17	27	27	27	27	36	36	36	36	36	36	36
P	15	20	20	20	20	20	30	30	30	30	50	50	50	50	50	50	80
R	32	32	32	32	32	32	32	32	32	32	32	32	45	45	45	45	45
S	24	24	24	24	24	24	24	24	24	24	24	24	40	40	40	40	40
T (ISO 228)	1/8"	1/8"	1/8"	1/8"	1/8"	1/4"	1/4"	1/4"	1/4"	1/4"	1/4"	1/4"	3/8"	1/2"	1/2"	1/2"	1/2"
Z1	42	42	42	42	42	42	58	58	67,5	67,5	80	80	115	115	115	115	115
ISO Flange	F04	F04	F05+F07	F05+F07	F05+F07	F07+F10	F07+F10	F07+F10	F10+F12	F10+F12	F14	F14	F16	F16	F16*	F16+F25	F16+F25+F30
Q	42	42	50	50	50	70	70	70	102	102	140	140	165	165	165	165	165
Q1	/	/	70	70	70	102	102	102	125	125	/	/	/	/	/	254	254
Q2	/	/	/	/	/	/	/	/	/	/	/	/	/	/	/	/	298
W	M5	M5	M6	M6	M6	M8	M8	M8	M10	M10	M16	M16	M20	M20	M20	M20	M20
W1	/	/	M8	M8	M8	M10	M10	M10	M12	M12	/	/	/	/	/	M16	M16
W2	/	/	/	/	/	/	/	/	/	/	/	/	/	/	/	/	M20

*Po narudžbi F16 + F25 / F16 + F25 on request

POSEBNE IZVEDBE NA ZAHTJEV / SPECIAL EXECUTIONS ON REQUEST

- Nestandardan radni hod / Non standard stroke: **120°, 135°, 180°**
- Brzo-djelujući / Fast acting: **FA**
- Povrat u srednji položaj između 180° rotacijom / Fail mid 180° rotation: **FM**
- 3 pozicijski (jednostrano djelujući) / 3 position (spring return): **3P**
- 3 pozicijski (jednostrano i dvostrano djelujući) / 3 position (spring return and double acting): **3PD**
- S hidrauličnim ublaživacem / With hydraulic damper: **HC**

PRIMJER NARUČIVANJA / *HOW TO*

AT - ☐ - ☐ - ☐ - ☐ - ☐ - ☐

Tip / type

Veličina / Size:
- tabela stran
  table on page

- U (osim za AT045 / *except for AT045*)

Izvedba / Feature: (samo za tip / *only for* AT)
- **D** (dvostrano djelujući / *double acting*)
- **S** (jednostrano djelujući / *single acting*):
  (S06, S07, S08, S09, S10, S11, S12)

brtve / ***Type of seal:***
N - **NBR** (standard)
V - **VITON**

Ograničenje hoda
Travel stop adjustment
— - bez ograničenja / without adjustment (standard +5°/-15°)

Stupanj zaštite / ***Protection level:***
-A (standard) **-D** **-F**
-B **-E** **-P**

Pogledaj stranu / See page:2.102.0